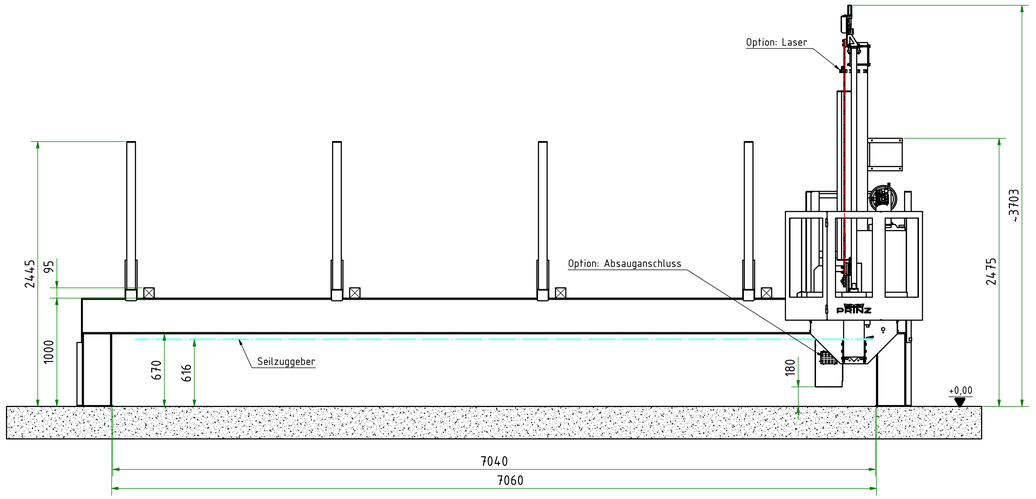

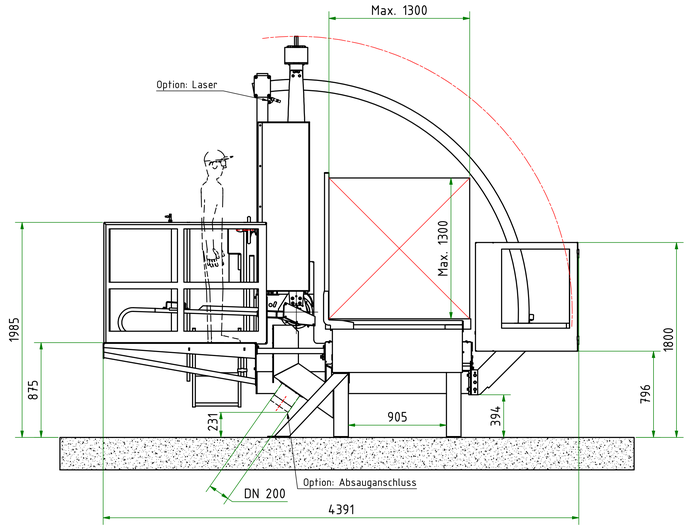

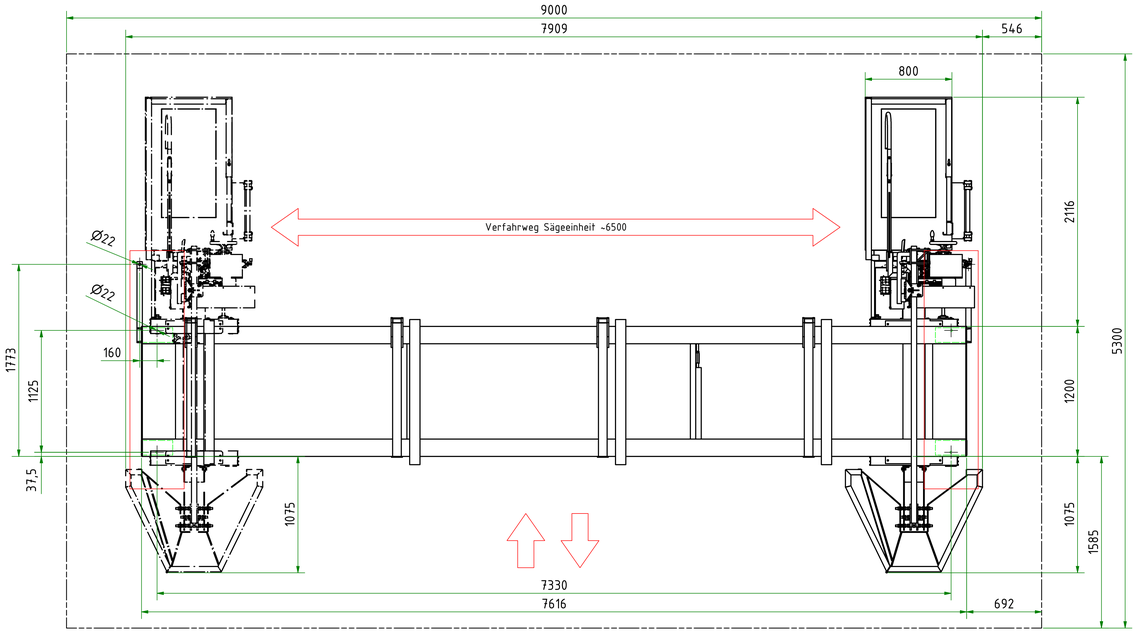

Fundamentplan:

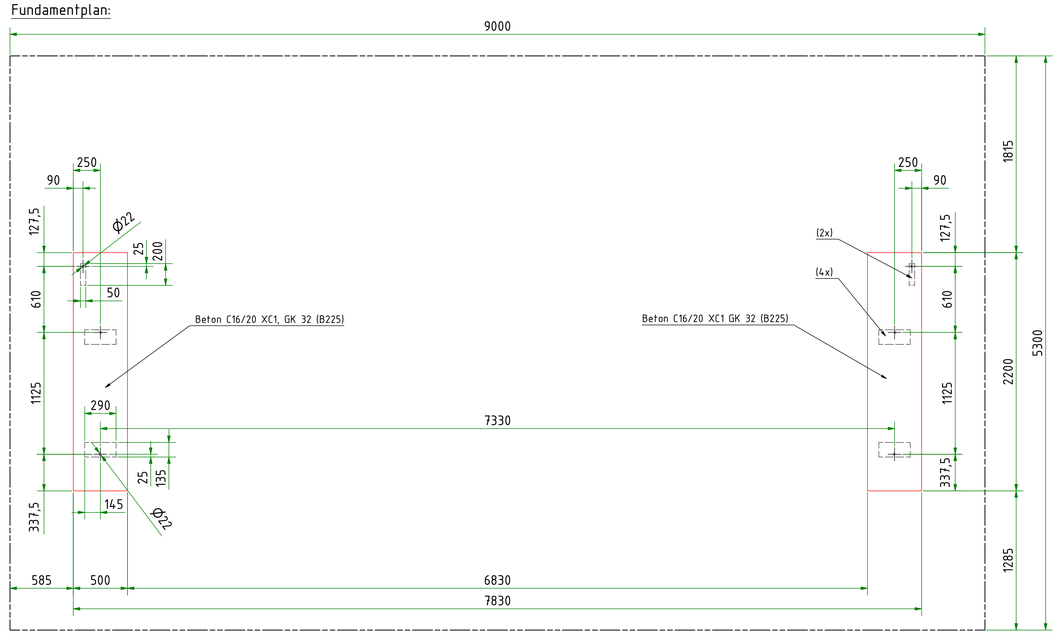

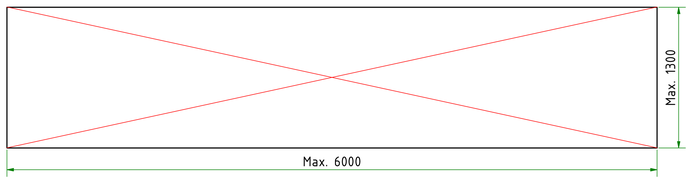

(1 : 50)

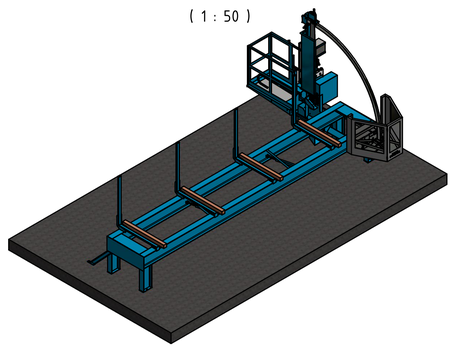

Prinzipskizze - Alle Maße unverbindlich!
Änderungen vorbehalten!
Modifications reserved!

Die Fundamente sind bauseits durch einen Statiker für den Standort auszulegen!
The foundation has to be designed locally by a structural engineer provided by the customer!

An dieser Zeichnung beanspruchen wir Eigentums- und Urheberrechte. Sie ist geheim zu halten und darf ohne schriftlicher Genehmigung weder vervielfältigt, noch dritten Personen oder Konkurrenzfirmen zugänglich gemacht werden!

Projekt: Mobilcut V20.0.1 STATE LINE	Freimaßtoleranz ISO2768 - m	Matchcode:	M1 : 20	Gewicht:
		Material:		
	Gezeichnet: 19.09.2019 BM	Layout Mobilcut STATE LINE 6m Paket - H1000		
	Geprüft:			
	Norm:			
Rev02 Verb. V20.0.1 07.09.2021 NK	PRINZ A-2482 Lanzhof, Ohmstraße 23	Prinz_002658-10Rev02	1	
Rev01 Verbesserg. V20 08.04.2020 BM			A0	
Status Änderungen Datum Name	Ersatz für:		Ersetzt durch:	