An dieser Zeichnung beanspruchen wir Eigentums- und Urheberrechte. Sie ist geheim zu halten und darf ohne schriftliche Genehmigung weder vervielfältigt noch dritten Personen oder Konkurrenzfirmen zugänglich gemacht werden.

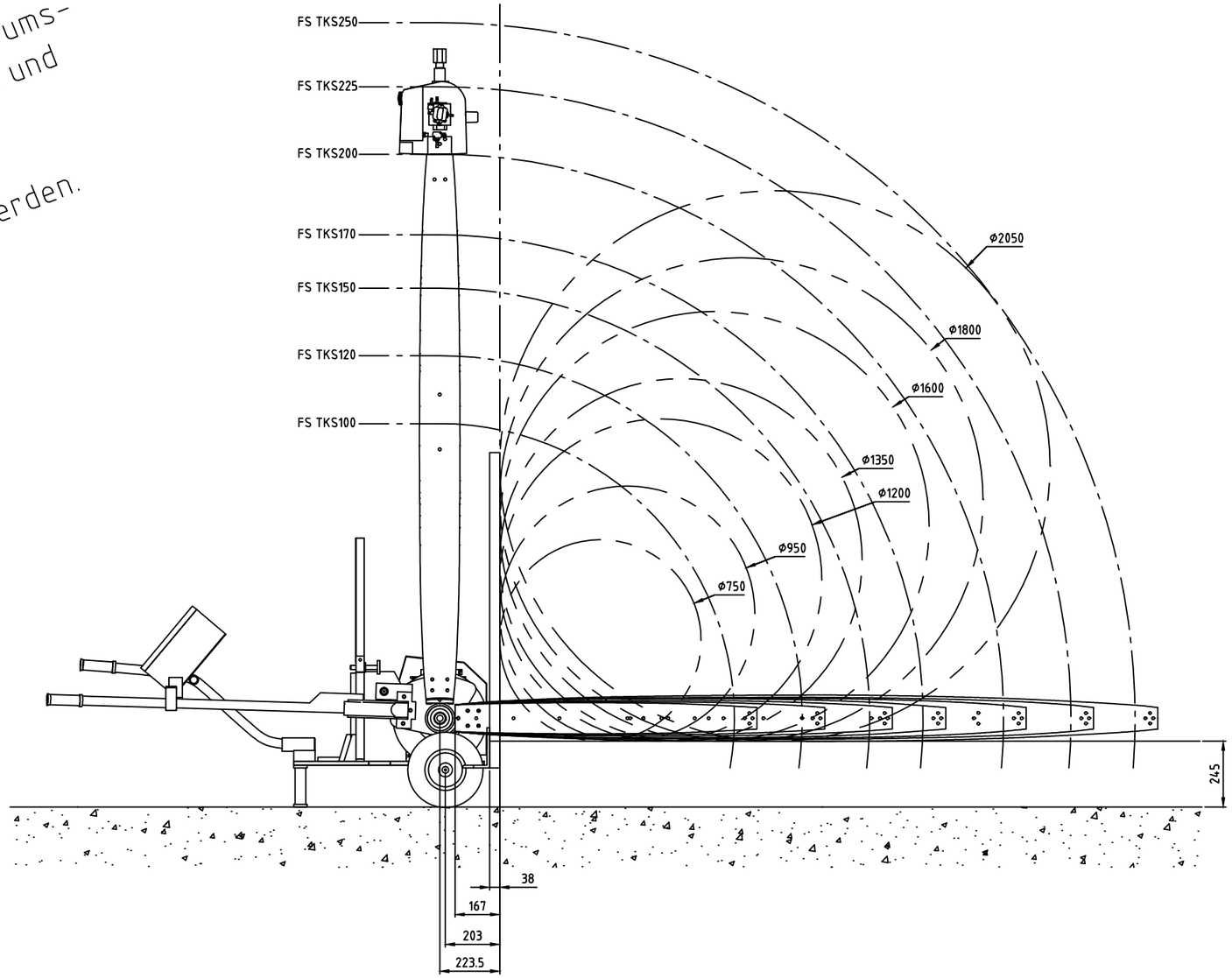

Prinzipskizze - Alle Maße unverbindlich.
Änderungen vorbehalten! Modifications reserved!

An dieser Zeichnung beanspruchen wir Eigentums- und Urheberrechte. Sie ist geheim zu halten und darf ohne schriftliche Genehmigung weder vervielfältigt noch dritten Personen oder Konkurrenzfirmen zugänglich gemacht werden.

Freimaßtoleranz ISO 2768 - m			Maßstab 1:20
			Gewicht
			Werkstoff, Halbzeug Rohteil-Nr Modell- oder Gesenk-Nr
	Datum	Name	Führungsschienen TKS Max. Durchmesser
Bearb.	04.02.2016	J. St.	
Gepr.			
Norm			
PrinzGmbH&CoKG A-3382 Loosdorf			JS130923 - 9999.01 - 05
			Blatt 1 / 1
Alle Rechte vorbehalten.			Ersatz für: / Ersatz durch:

Zust	Änderung	Datum	Name