PRINZ
KETTENSÄGETECHNIK

UNI BLOCK

UKŁAD TNĄCY DO WBUDOWANIA

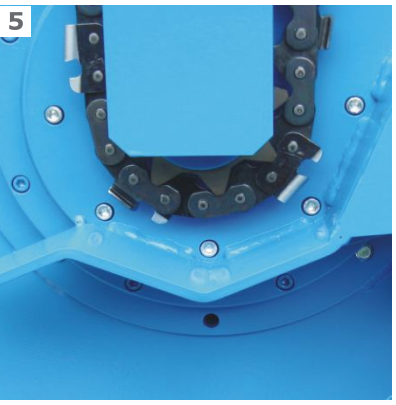

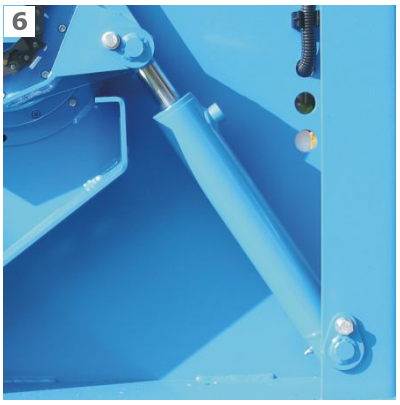

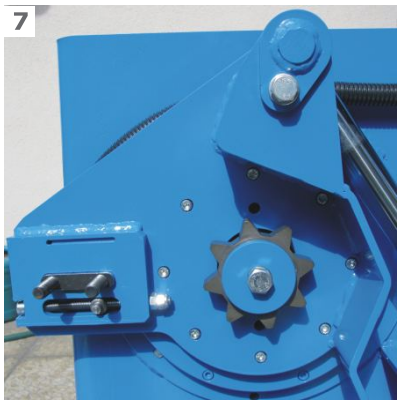

ZALETY

- Układ tnący do wbudowania w linię manipulacji drewna okrągłego (bez elektryki i agregatu hydraulicznego) (zdj. 1).
- Solidna konstrukcja spawana (zdj. 2).
- Automatyczne smarowanie układu tnącego: pompa olejowa zębata, dokładny regulator dawki olejowej, duży 5l zbiornik olejowy (zdj. 3).
- Prowadnica hartowana indukcyjnie z rolką prowadzącą, szerokość rowka 3mm (zdj. 4).
- Masywne łańcuchy tnące TIMBERCUT lub LOGMAX, szerokość ogniwa 3mm dla stabilnego prowadzenia podczas cięcia (zdj. 5).
- Wbudowany siłownik hydrauliczny, przygotowany do podpięcia do agregatu hydraulicznego (zdj. 6).
- Łatwy naciąg łańcucha tnącego (zdj. 7).
- Układ obrotowy do posuwu układu tnącego (zdj. 7).
- Idealne rozwiązanie dla zakładów, które nie chcą lub nie muszą inwestować w kompletną stację kapowania.

UNI BLOCK
układ tnący do wbudowania

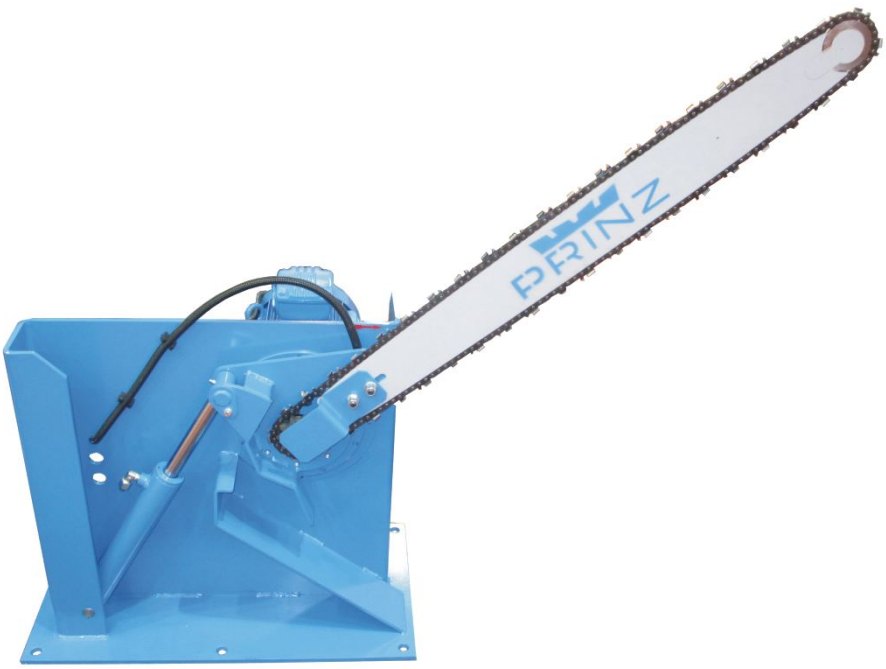

SCHEMAT Z WYMIARAMI

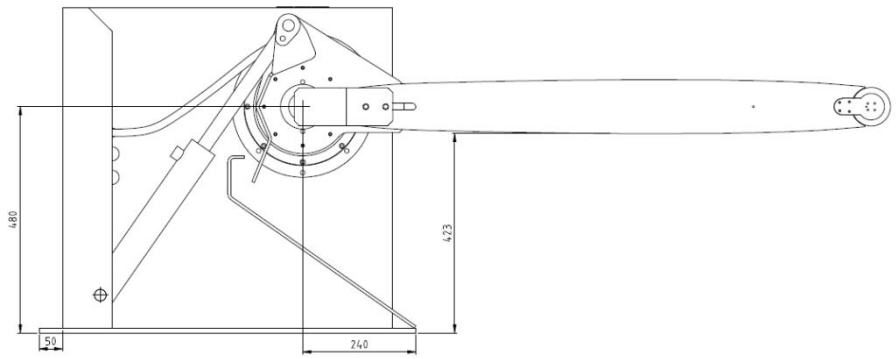

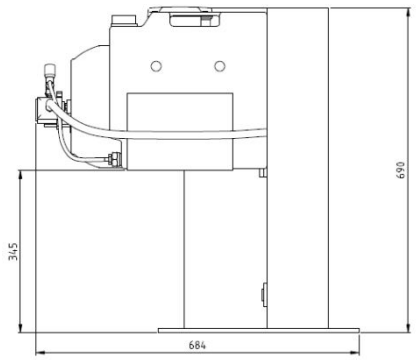

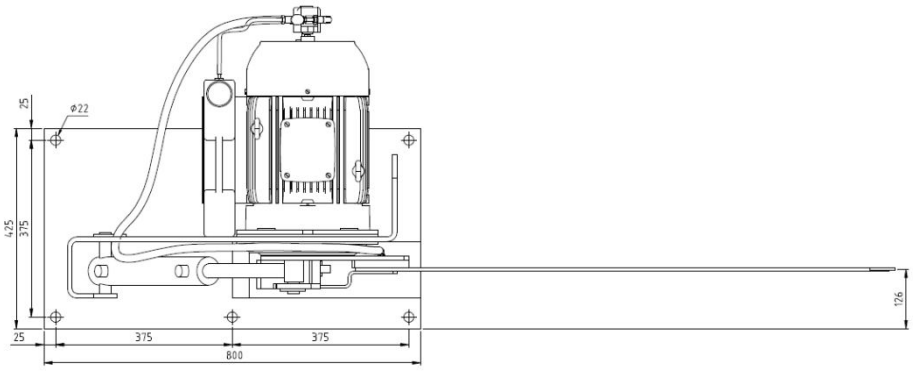

wymiary w mm
modyfikacje zastrzeżone

ZASTOSOWANIE

układ tnący do wbudowania w linię manipulacji drewna

wydajne kapowanie drewna okrągłego

cięcie materiału o większych średnicach

PARAMETRY TECHNICZNE

posuw układu tnącego	hydrauliczny
(wbudowany siłownik hydrauliczny, agregat po stronie klienta)	
silnik tnący	3x400 V/50 Hz/7,5 lub 11 kW/2800 obr./min
max. wymiary kłody	100 cm
długości prowadnic	60, 80, 100, 130 cm
dokładność cięcia	+/- 4 mm
wydajność cięcia	ok. 18 s/m^2
układ smarowania	pompa olejowa zębata
układ sterowania, elektryka	po stronie klienta
układ pomiarowy	po stronie klienta

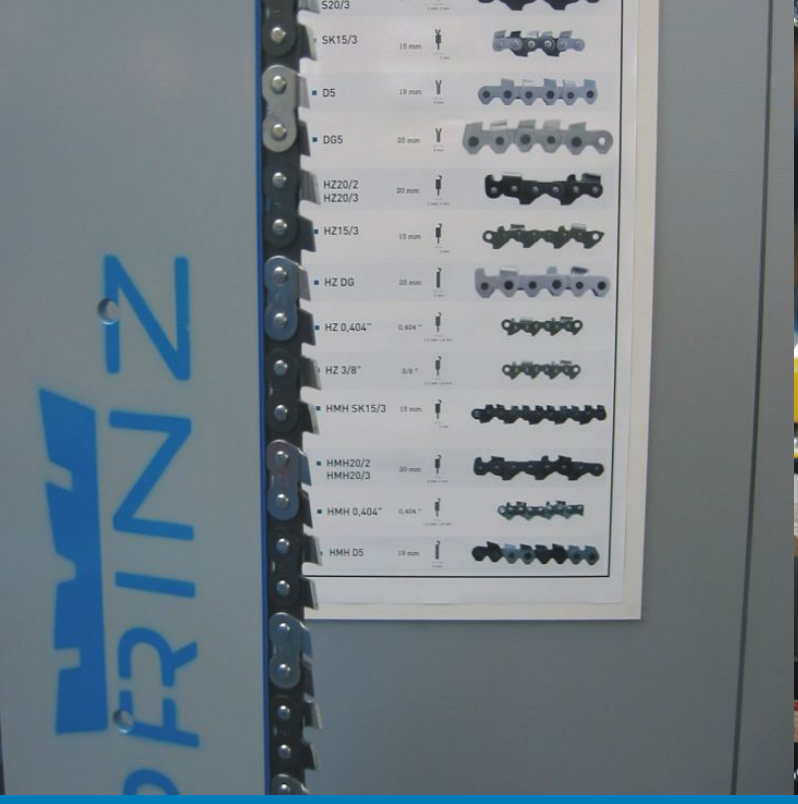

Układ tnący dobiera się w zależności od rodzaju ciętego drewna, sposobu cięcia i intensywności używania piły. Maszyny mogą być wyposażone w łańcuchy tnące typu Spitzzahn SZ (strugające), Hobelzahn HZ (żłobikowe) lub widiowe HMH oraz prowadnice hartowane indukcyjnie, jedno lub dwustronnie stellitowane. Wszystkie elementy układów tnących produkcji PRINZ Austria.

Do szybkiego i dokładnego ostrzenia wszystkich rodzajów łańcuchów tnących polecamy stosowanie manualnych ostrzarek UNI / JOLLY lub w pełni automatycznej SA6.

Do łatwej i szybkiej wymiany uszkodzonego ogniwa czy skrócenia wydłużonego łańcucha polecamy urządzenia do naprawy łańcuchów tnących: praskę i nitownicę.

wszystko z jednego źródła: maszyna, części układu tnącego, serwis

Fabryka PRINZ, jako wiodący producent stacji kapowania, od ponad 60 lat produkuje sprawdzone i niezawodne łańcuchowe systemy tnące oraz najwyższej jakości części: łańcuchy tnące, prowadnice, tryby napędowe, rolki prowadzące, do wszystkich tego typu maszyn dostępnych na rynku.

PRINZ GmbH & Co KG eksportuje ponad 90% swoich produktów na wszystkie kontynenty, do ponad 120 krajów świata. Na terenie Europy Środkowo-Wschodniej, za kompleksową obsługę klienta odpowiedzialna jest, działająca od 1996 roku, firma PRINZ Polska. Spółka z Poznania zapewnia m.in. serwis gwarancyjny i pogwarancyjny dostarczanego sprzętu, a także magazyn części zamiennych.

PRINZ
KETTENSÄGETECHNIK

PRINZ Polska

ŁAŃCUCHOWE SYSTEMY TNĄCE

PL 60-175 Poznań, ul. Tulipanowa 4
tel. +48 61 863 80 88
fax. +48 61 863 80 99
info@prinz-polska.com.pl
www.prinz-polska.com.pl

partner: