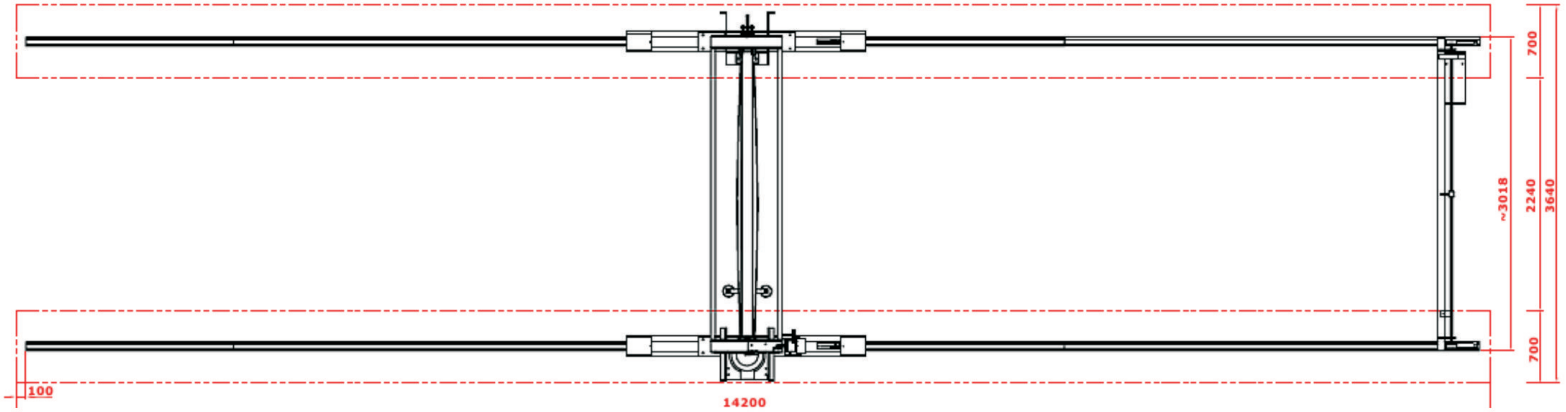
700
~3018
2240
3640
700
100
14200

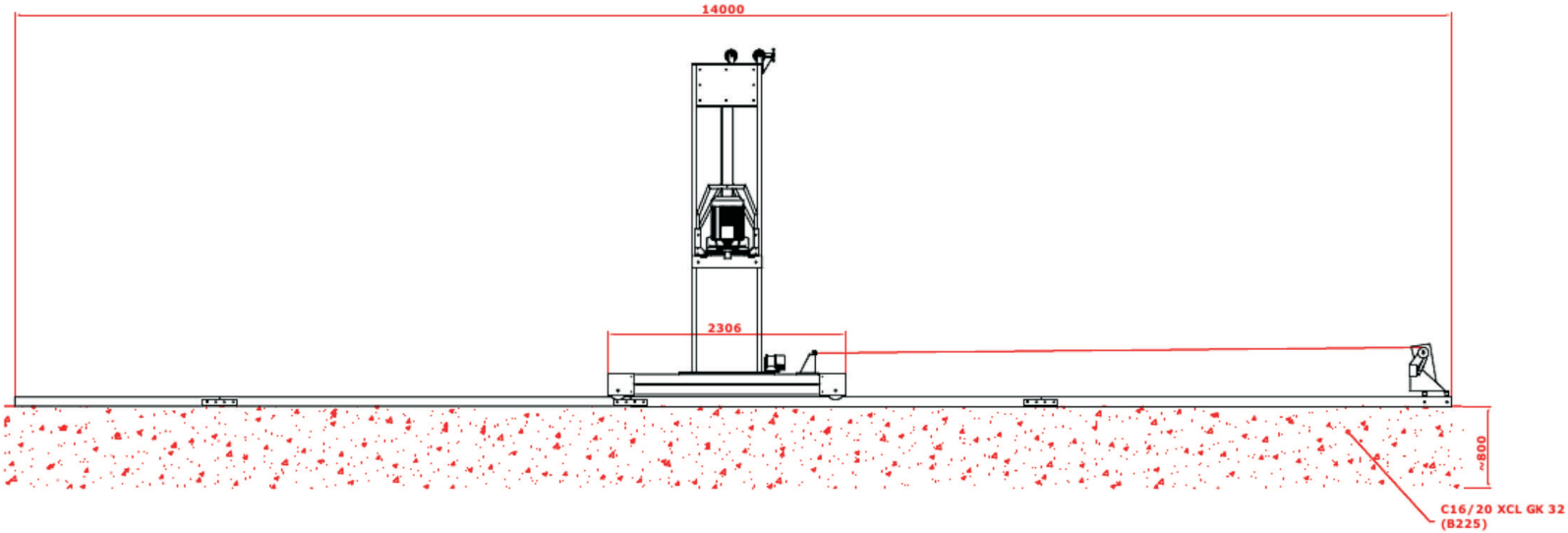
14000
2306
~800
C16/20 XCL GK 32
(B225)

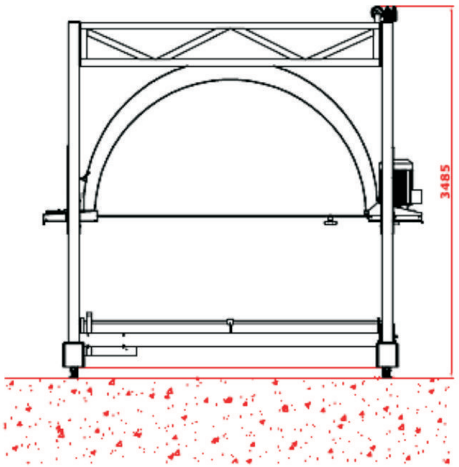
3485